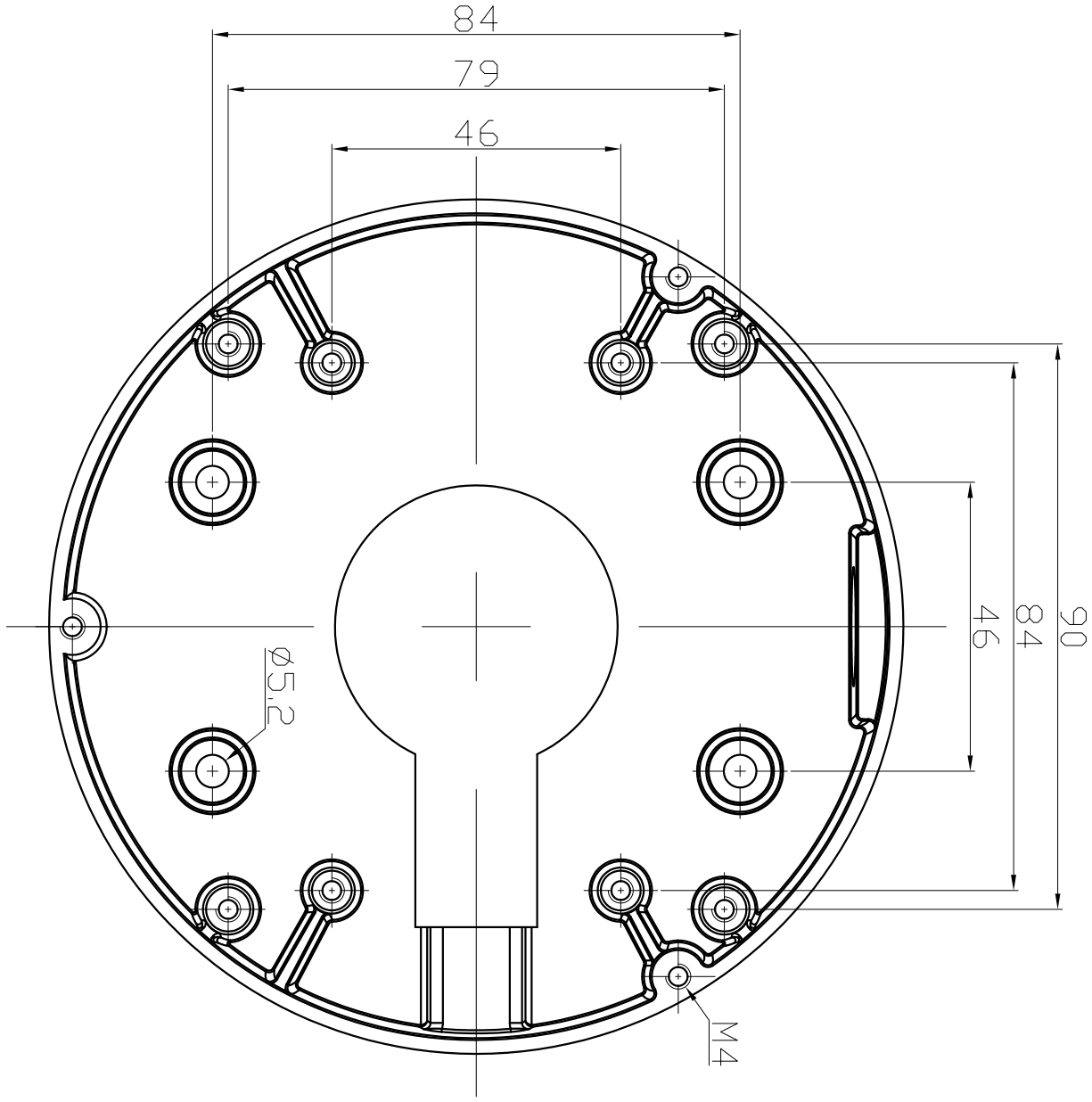
84
79
46
46
84
90
Ø5.2
M4

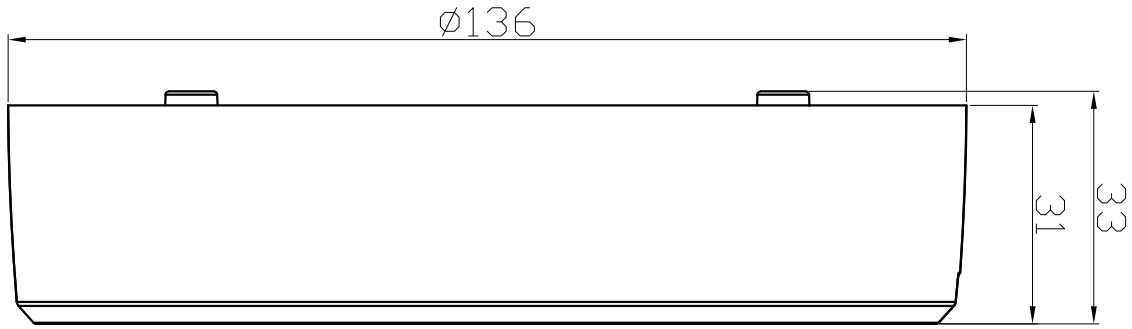
Ø136
31
33